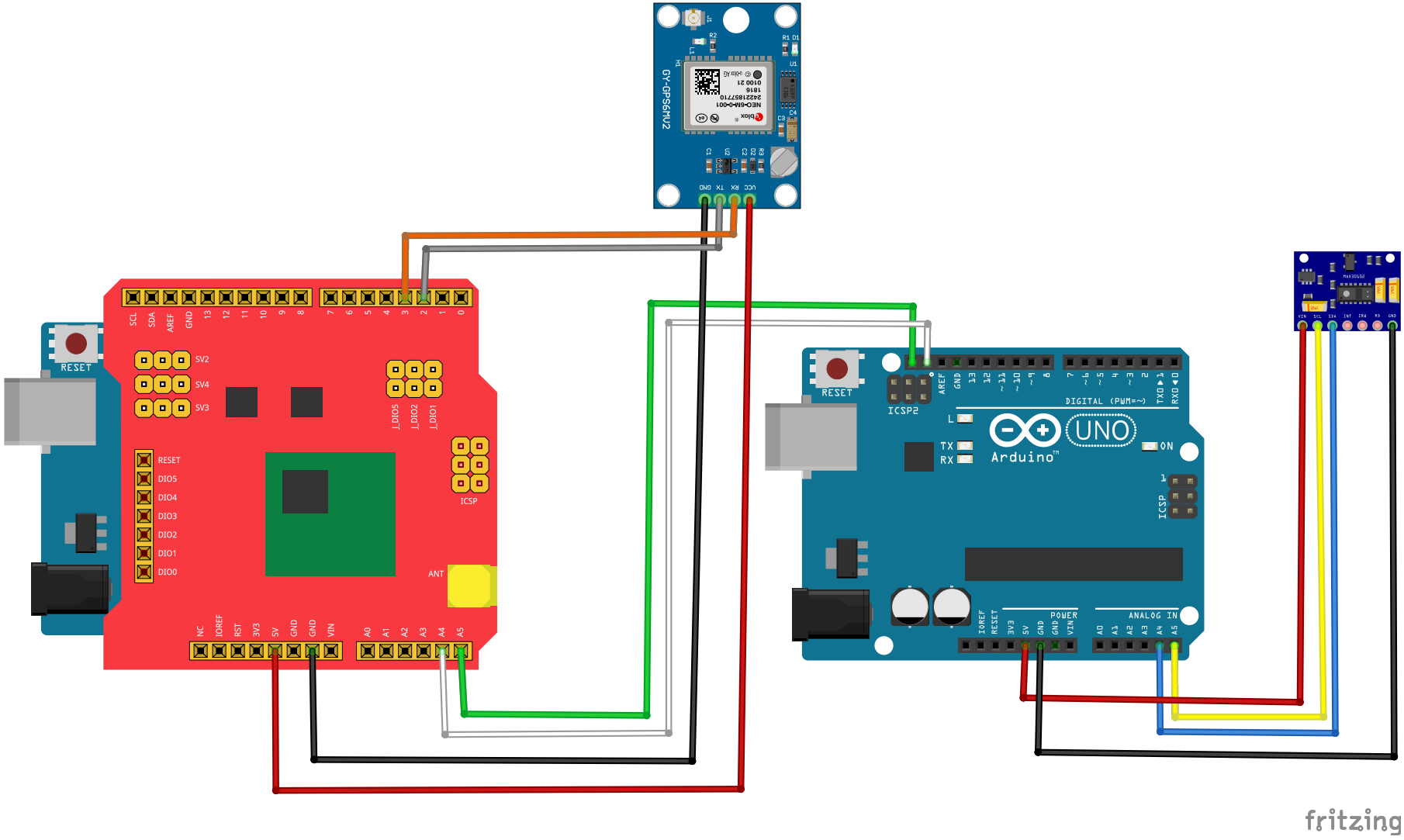
GY-GPS6MV2
VCC RX TX GND
RESET
SCL SDA AREF GND 13 12 11 10 9 8 7 6 5 4 3 2 1 0
SV2
SV4
SV3
DIO5 DIO2 DIO1
RESET
DIO5
DIO4
DIO3
DIO2
DIO1
DIO0
ICSP
ANT
NC IOREF RST 3V3 5V GND GND VIN A0 A1 A2 A3 A4 A5
RESET
ICSP2
AREF GND 13 12 ~11 ~10 ~9 8 7 ~6 ~5 4 ~3 2 TX→1 RX←0
DIGITAL (PWM=~)
L
TX
RX
UNO
Arduino
ON
ICSP
IOREF RESET 3V3 5V GND GND VIN
POWER
ANALOG IN
A0 A1 A2 A3 A4 A5
VIN SCL SDA INT IRQ RD GND
fritzing